ՄԵՏԱՂԱԿԱՆ ԲԱԶՐԻՔԻ ԴՐՎԱԳ Մ 1:20

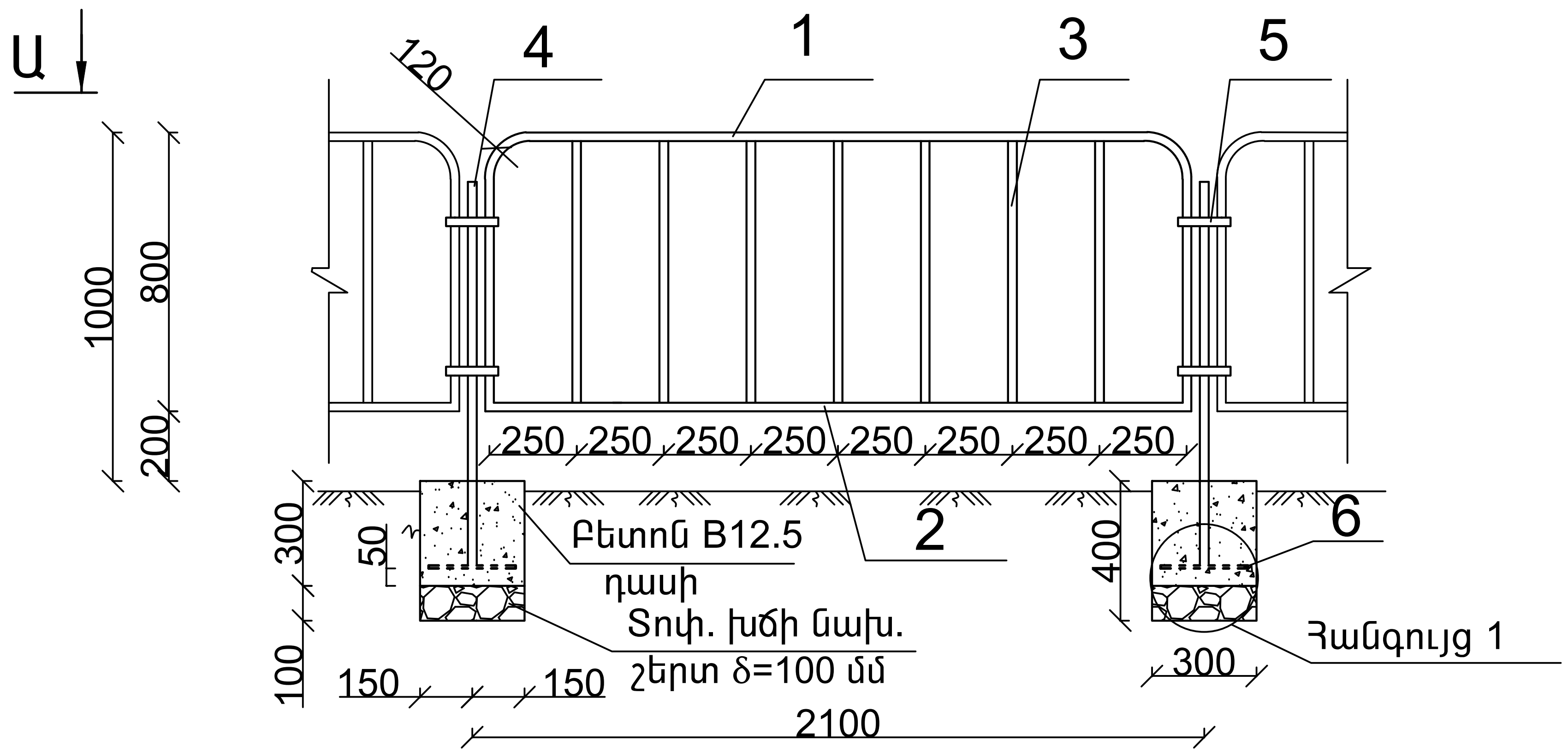

Տեսք Ա-Ա

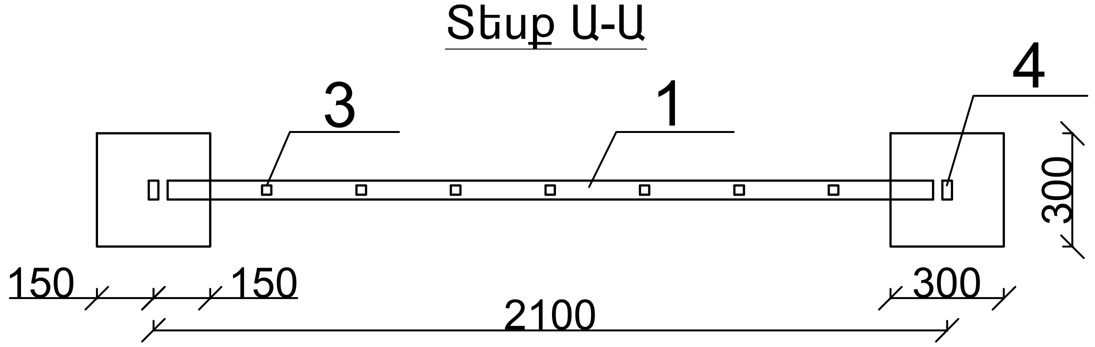

Հանգույց 1 Մ 1:5

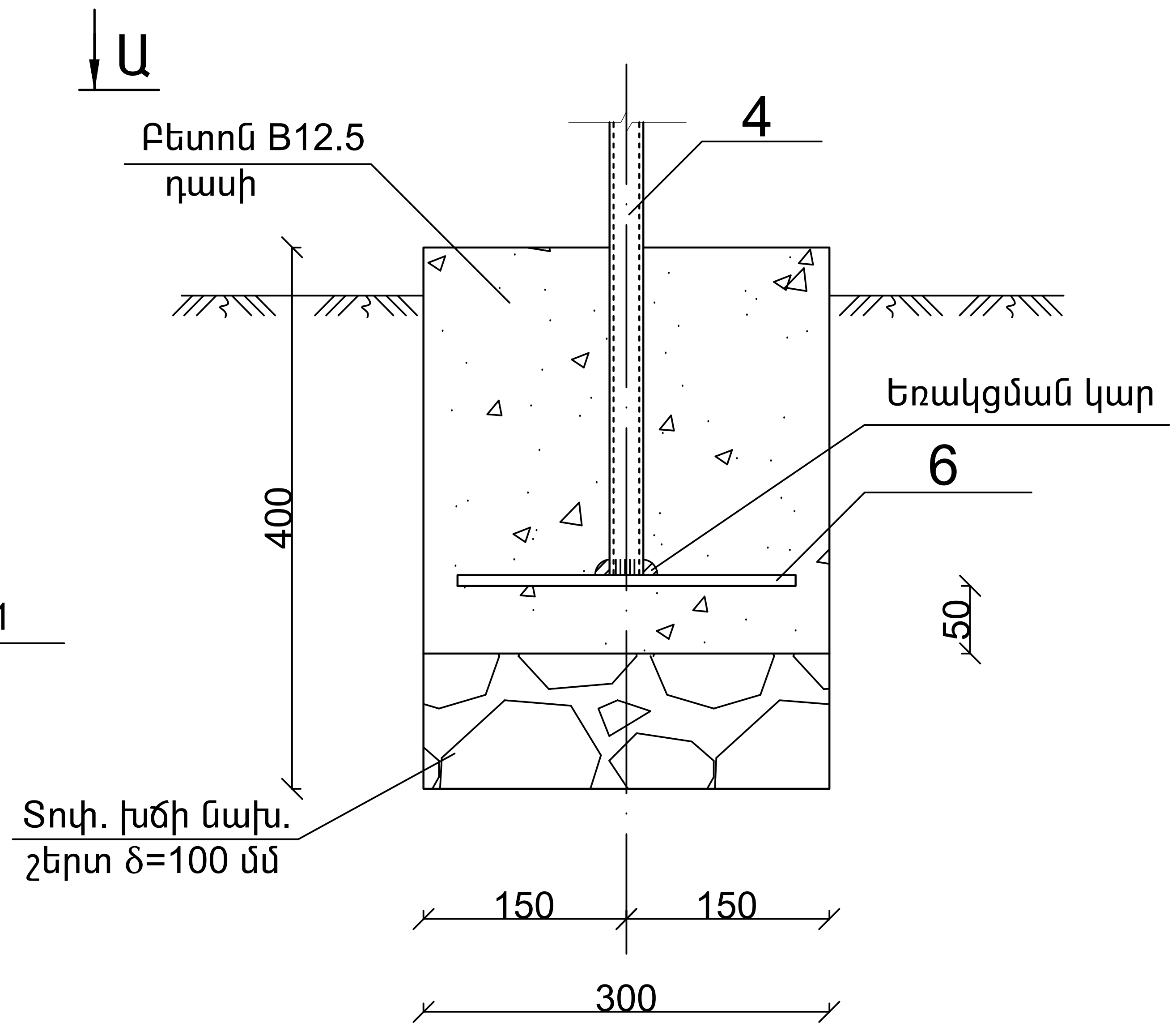

ՄԵՏԱՂԱԿԱՆ ԲԱԶՐԻՔԻ ՊՈՂՊԱՏԻ ՄԱՍՆԱԳԻՐ ՄԵԿ ԷԼԵՄԵՆՏԻ ՀԱՄԱՐ

ԴԻՐՔ	ՆՇԱՆԱԿՈՒՄԸ	ԱՆՎԱՆՈՒՄԸ	ՔԱՆ. ՀԱՏ	ՔԱՇԸ ԿԳ.	ԸՆԴ.
		Բազրիք			
1	ՊՍՏ 8369-82	□50x25x3 (800 / 2100 / 800) L =3700	1	11.58	11.58
2	———"———	□50x25x3 L =2000	1	6.26	6.26
3	ՊՍՏ 8645-68	□25x25x2 L =750	7	1.04	7.28
		ԿԱՆԳՆԱԿ			
4	ՊՍՏ 8369-82	□50x25x3 L =1100	1	3.44	3.44
5	ՊՍՏ 19903 - 76	-4X25 L = 150	2	0.12	0.24
6	———"———	-8X250 L = 250	1	3.92	3.92
ԲԵՏՈՆ B12.5 ԴԱՍԻ 0.027մ^3, ՏՈՓԱՆԱԾ ԽԻՃ 0.009մ^3					

ԾԱՆՈԹՈՒԹՅՈՒՆ

1. Եռակցումը կատարել Э-46 (ՊՍՏ 9467-75) մակնիշի էլեկտրոդներով
2. Բոլոր չափերը տրված են մմ-ով

Ք. ԵՐԵՎԱՆ, ՇԵՆԳԱՎԻԹ ՎԱՐՉԱԿԱՆ ՇՐՋԱՆ, ԵՂ. ԹԱԴԵՎՈՍՅԱՆ ՆՐԲ. 2 ԵՎ 4 ԲԱԿԱՅԻՆ ՏԱՐԱԾՔԻ ԲԱՐԵԿԱՐԳՄԱՆ ԱՇԽԱՏԱՆՔՆԵՐ				Պատվեր N ԵՔ-ՊԼԱՇԶՔ-14/74-1
		ՃԱՐՏԱՐԱՊԵՏԱԿԱՆ ՄԱՍ		Փուլ / Թերթ / Թերթեր: ԱՆ / ՃՇ-13 / 14
ՏՆՕՐԵՆ	Ա. ՂԱԼՍՏՅԱՆ	Մետաղական բազրիք /h=1մ/		«ՄԵԳԱՄԵՏՐ» ՍՊԸ
ԳԻՃ	Ա. ՂԱԼՍՏՅԱՆ			